＜剣　道＞　男　子　個　人

順位	氏　　名　（学校名）
1位	田 中　喜 登　（ 福 江 中 ）
2位	平 野　翔 太　（ 第 二 中 ）
3位	牧 島　凛 太 郎　（東 長 崎 中）
3位	林　健 人　（ 千 綿 中 ）

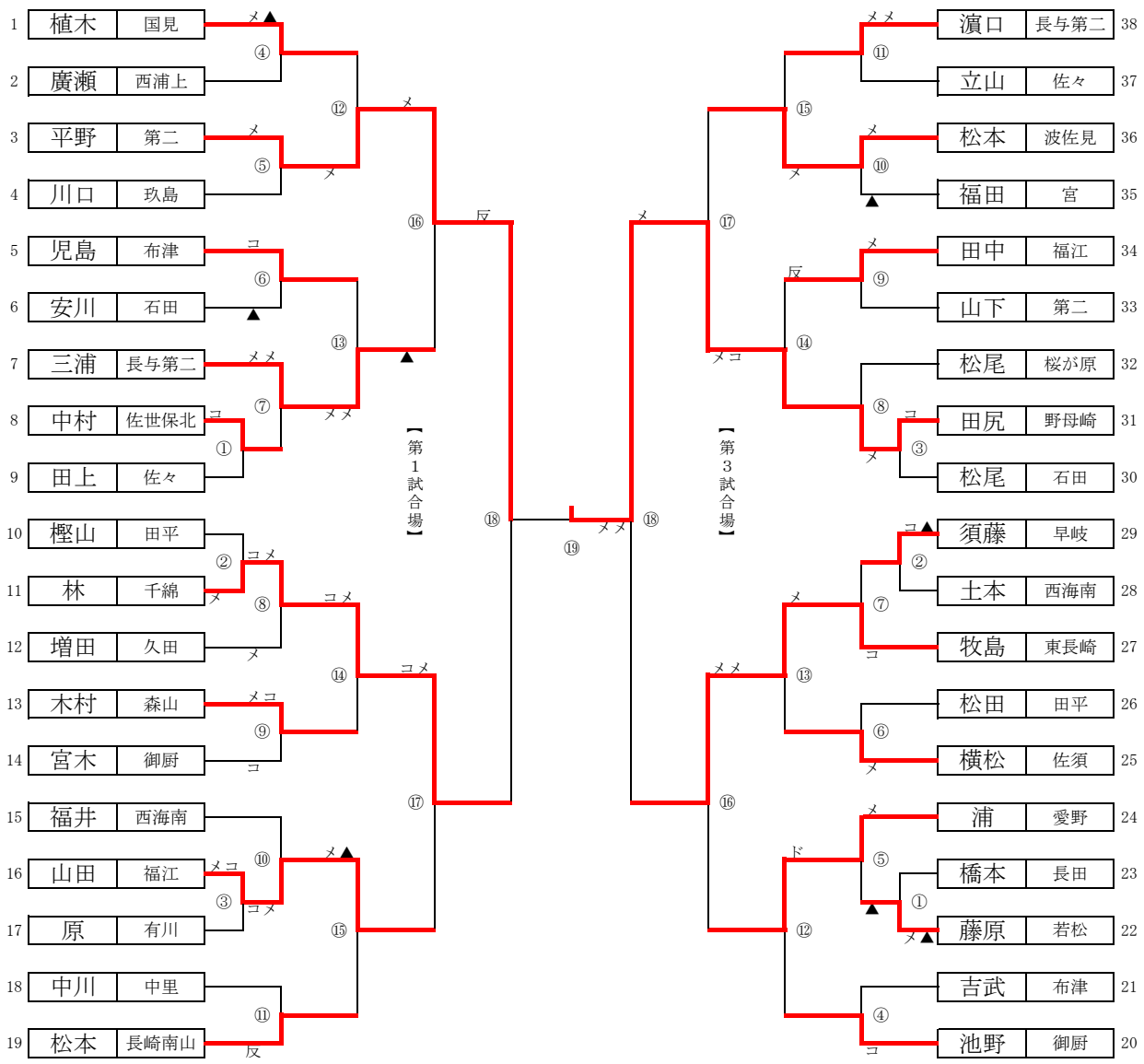

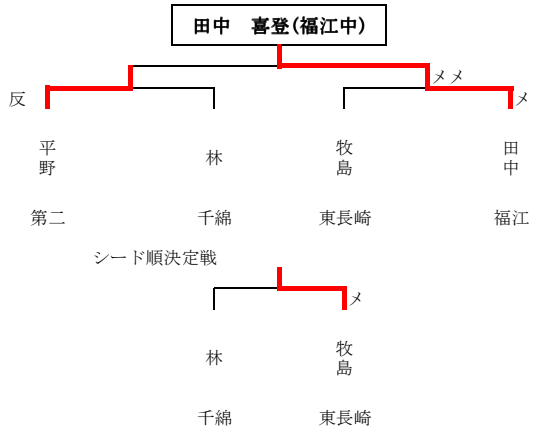

＜剣　道＞　女　子　個　人

順位	氏　　名　（学校名）
1位	本　多　　愛　（ 有明中 ）
2位	開　菜々実　（ 大村中 ）
3位	堤　麻衣子　（ 第一中 ）
3位	小佐々　晴菜　（ 玖島中 ）

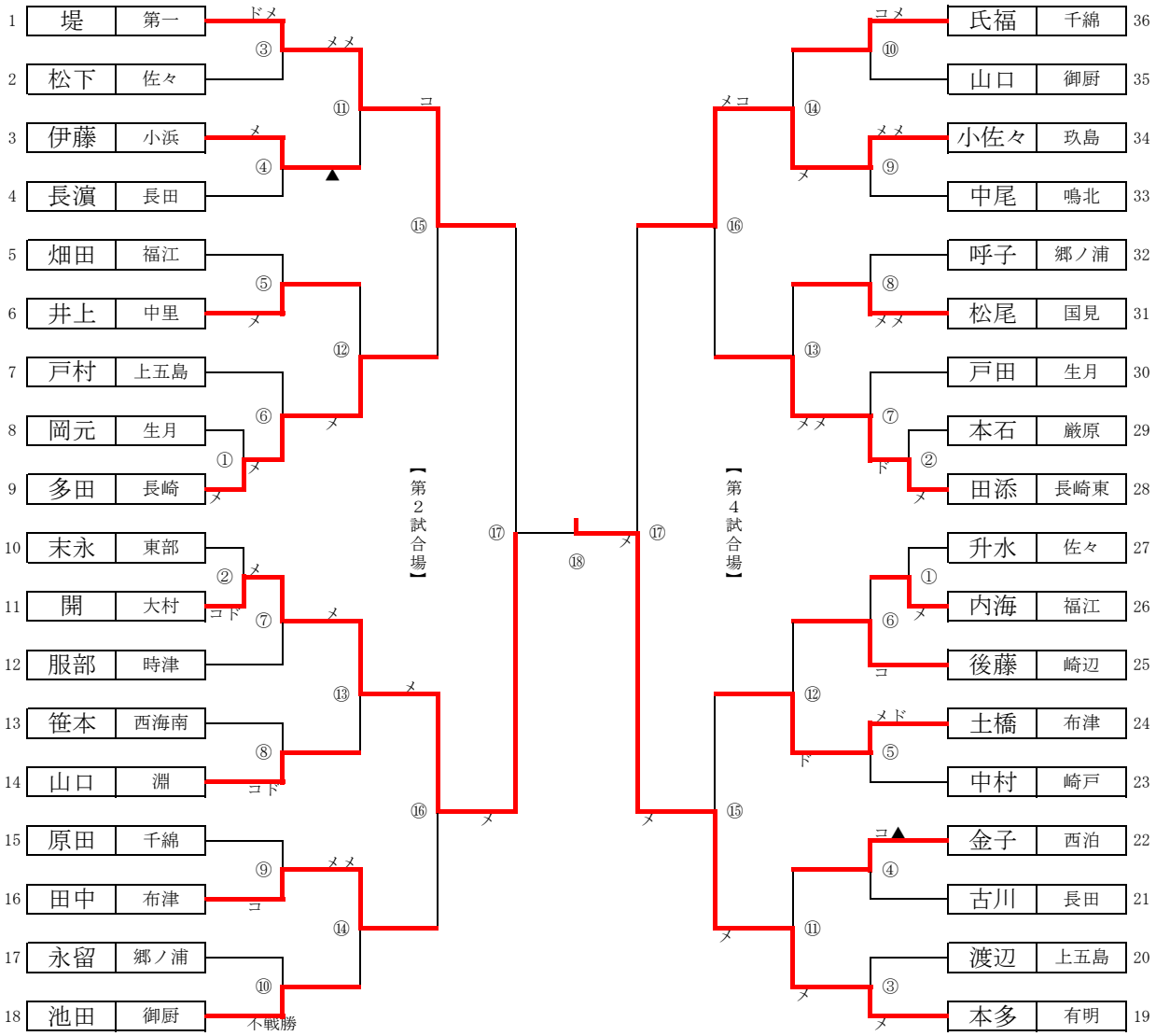

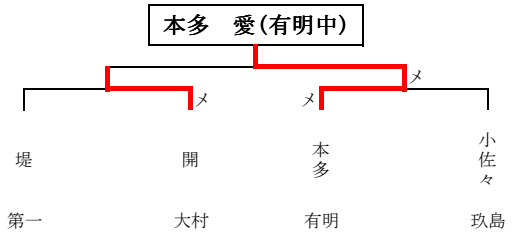
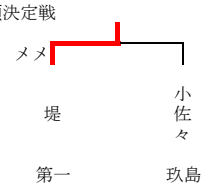
シード順決定戦